STUDIO P
FLUSH

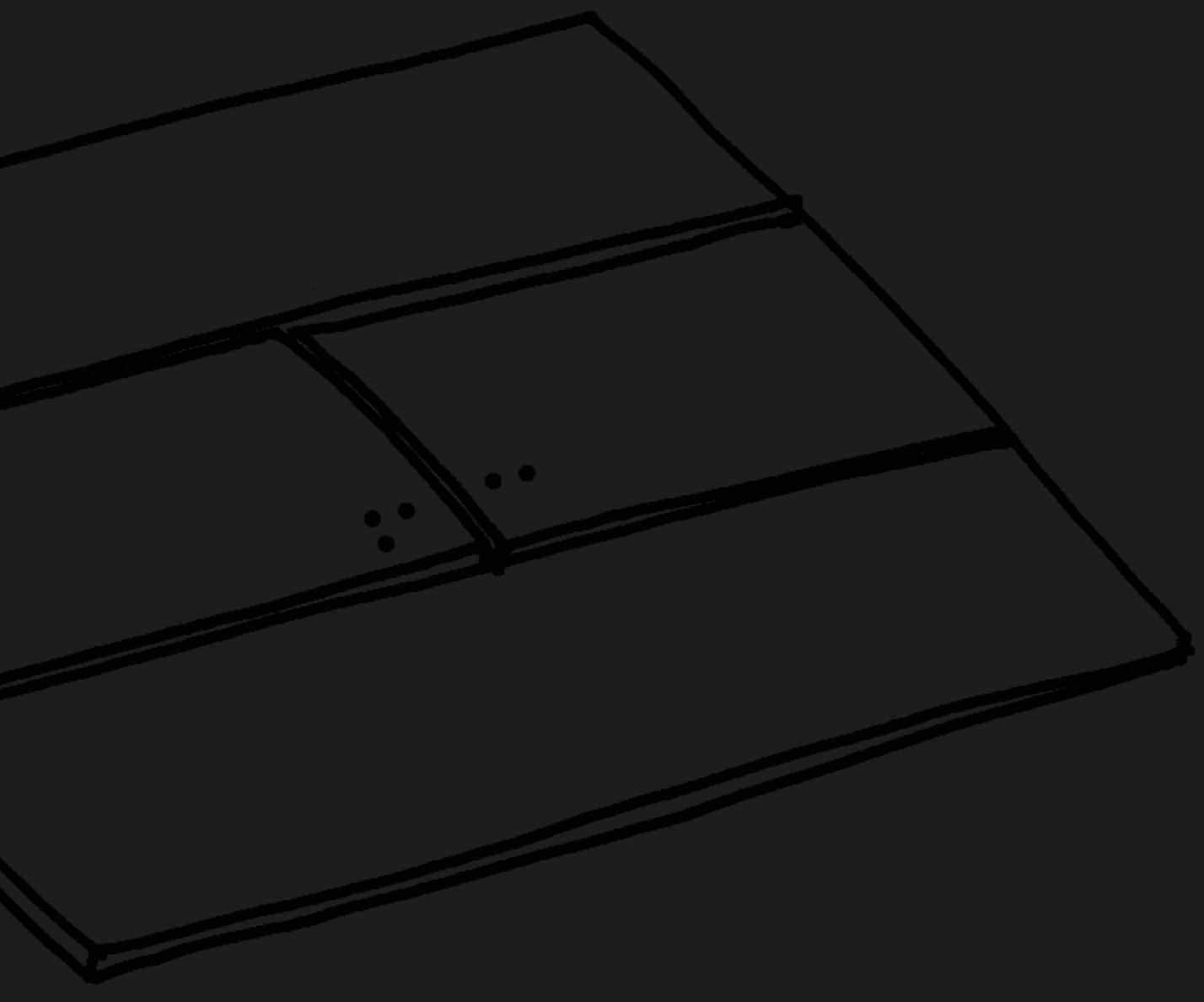

waterevolution

PT

Studio P é o departamento de design e desenvolvimento de produto da Water Evolution e nasceu em 2005.
As ideias do Studio P nascem a partir de muitos anos do conhecimento profundo das necessidades dos arquitectos, promotores imobiliários e hoteleiros, e clientes finais, que lhe permitem identificar oportunidades de criação e desenvolvimento de produto.
Os produtos da Studio P caracterizam-se por serem inovadores, racionais, funcionais e de top design.
Nos últimos cinco anos, foram desenvolvidas linhas de torneiras, acessórios, banheiras, resguardos e móveis de banho.
A linha Flow, lançada em 2005, alcançou um grande sucesso internacional, estando presente em espaços de referência, como hotéis, espaços comerciais e condomínios.

EN

Studio P is Water Evolution's design and product development department and was created in 2005.
Studio P's ideas were born from many years of deep knowledge of the needs of architects, property developers, hoteliers and end customers, allowing it to identify opportunities for product creation and development.
Studio P's products are characterized by being innovative, rational, functional and of top design.
In the last five years, lines of taps, accessories, bathtubs, shower enclosures and bathroom furniture were developed.
The line Flow, launched in 2005, achieved great international success, and can be found in many spaces of reference, such as hotels, commercial spaces and condominiums.

IT

Studio P è il reparto di progettazione e sviluppo di prodotti per Water Evolution ed è stato creato nel 2005.
Le idee di Studio P sono nati da anni di profonda conoscenza delle esigenze di architetti, promotori immobiliari, albergatori e clienti finali, permettendo così di identificare opportunità per la creazione e sviluppo del prodotto.
I prodotti di Studio P si caratterizzano per essere innovativi, razionali, funzionali e di alto design.
Negli ultimi cinque anni, linee di rubinetti, accessori, vasche, cabine per doccia e mobili da bagno sono stati sviluppati.
La linea Flow, lanciata nel 2005, ottenne un grande successo internazionale, e può essere trovata in spazi di riferimento, come alberghi, spazi commerciali e condomini.

FR

Studio P est le département de conception et de développement de produit de Water Evolution and a été créé en 2005.
Les idées de Studio P sont nés de nombreuses années de une connaissance approfondie des besoins des architectes, des promoteurs immobiliers, des hôteliers et des clients finaux, ce qui lui permet d'identifier les opportunités pour la création et développement de produits.
Les produits Studio P sont caractérisés par leur innovation, rationnalité, fonctionnalité et conception supérieure.
Au cours des cinq dernières années, lignes de robinets, accessoires, baignoires, pare-douche et meubles de bain ont été développés.
La ligne Flow, lancé en 2005, a réalisé un grand succès international, et peut être trouvée dans espaces de référence, tels que hôtels, espaces commerciaux et condominiums.

ES

Studio P es el departamento de diseño y desarrollo de productos para Water Evolution y nació en 2005.
Las ideas de P Studio nacen de muchos años de un profundo conocimiento de las necesidades de arquitectos, promotores inmobiliarios, hoteleros y clientes finales, lo que le permite identificar oportunidades para la creación y desarrollo de productos.
Los productos de Studio P se caracterizan por ser innovadores, racionales, funcionales y de design superior.
En los últimos cinco años, se han desarrollado líneas de grifos, accesorios, bañeras, guardias para ducha y mobiliario de baño.
La linea Flow, creada en 2005, logró un gran éxito internacional, y se puede encontrar en espacios de referencia, tales como hoteles, tiendas y condominios.

C1.10

CISTERNA PARA LOUÇA SIFÓNICA

CISTERN FOR FLOOR OUTLET SANITARYWARE

CASSETA DI SCARICO A TERRA

RÉSERVOIR DE CHASSE À TERRE

CISTERNA PARA SANITARIOS A TIERRA

C1.12

CISTERNA PARA LOUÇA SUSPENSA (PAREDE TIJOLO)

CISTERN FOR WALL-HUNG SANITARYWARE (BRICK WALL)

CASSETA DI SCARICO MURALE (PARETE DI MATONE)

RÉSERVOIR DE CHASSE POUR SANITAIRES SUSPENDUES (MUR BRIQUE)

CISTERNA PARA SANITARIOS SUSPENDIDOS (PARED LADRILLO)

C1.14

CISTERNA PARA LOUÇA SUSPENSA (PAREDE TIJOLO / PLADUR)

CISTERN FOR WALL-HUNG SANITARYWARE (BRICK / PLASTERBOARD WALL)

CASSETA DI SCARICO MURALE (PARETE DI MATONE / CARTONGESSO)

RÉSERVOIR DE CHASSE POUR SANITAIRES SUSPENDUES (MUR BRIQUE / PLACOPLÂTRE)

CISTERNA PARA SANITARIOS SUSPENDIDOS (PARED LADRILLO / PANEL DE YESO)

C1.16

CISTERNA PARA LOUÇA SUSPENSA (PAREDE PLADUR / PLADUR)

CISTERN FOR WALL-HUNG SANITARYWARE (PLASTERBOARD / PLASTERBOARD WALL)

CASSETA DI SCARICO MURALE (PARETE DI CARTONGESSO / CARTONGESSO)

RÉSERVOIR DE CHASSE POUR SANITAIRES SUSPENDUES (MUR PLACOPLÂTRE / PLACOPLÂTRE)

CISTERNA PARA SANITARIOS SUSPENDIDOS (PARED PANEL DE YESO / PANEL DE YESO)

C1.18

CISTERNA DUPLA PARA LOUÇA SUSPENSA (PAREDE TIJOLO / PLADUR)

DUAL CISTERN FOR WALL-HUNG SANITARYWARE (BRICK / PLASTERBOARD WALL)

CASSETA DOPPIA DI SCARICO MURALE (PARETE DI MATONE / CARTONGESSO)

RÉSERVOIR DOUBLE DE CHASSE POUR SANITAIRES SUSPENDUES (MUR BRIQUE / PLACOPLÂTRE)

CISTERNA DOBLE PARA SANITARIOS SUSPENDIDOS (PARED LADRILLO / PANEL DE YESO)

C1.20

ESTRUTURA DE SUSPENSÃO PARA BIDÉ (PAREDE TIJOLO)

BIDET WALL-HUNG INSTALLATION FRAME (BRICK WALL)

STAFFE DI FISSAGGIO PER BIDET SOSPESO (PARETE DI MATONE)

BÂTI-SUPPORT POUR BIDET SUSPENDU (MUR BRIQUE)

ESTRUTURA PARA BIDÉ SUSPENDIDO (PARED LADRILLO)

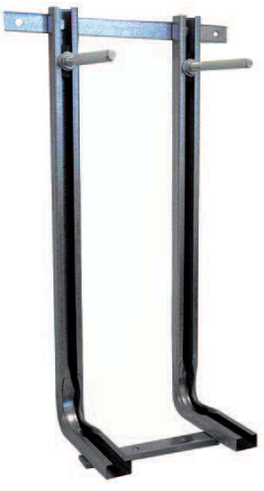

C1.22

ESTRUTURA DE SUSPENSÃO PARA BIDÉ (PAREDE TIJOLO)

BIDET WALL-HUNG INSTALLATION FRAME (BRICK WALL)

STAFFE DI FISSAGGIO PER BIDET SOSPESO (PARETE DI MATONE)

BÂTI-SUPPORT POUR BIDET SUSPENDU (MUR BRIQUE)

ESTRUTURA PARA BIDÉ SUSPENDIDO (PARED LADRILLO)

C1.24

ESTRUTURA DE SUSPENSÃO PARA BIDÉ (PAREDE TIJOLO / PLADUR)

BIDET WALL-HUNG INSTALLATION FRAME (BRICK / PLASTERBOARD WALL)

STAFFE DI FISSAGGIO PER BIDET SOSPESO (PARETE DI MATONE / CARTONGESSO)

BÂTI-SUPPORT POUR BIDET SUSPENDU (MUR BRIQUE / PLACOPLÂTRE)

ESTRUTURA PARA BIDÉ SUSPENDIDO (PARED LADRILLO / PANEL DE YESO)

C1.26

ESTRUTURA DE SUSPENSÃO PARA BIDÉ (PAREDE PLADUR / PLADUR)

BIDET WALL-HUNG INSTALLATION FRAME (PLASTERBOARD / PLASTERBOARD WALL)

STAFFE DI FISSAGGIO PER BIDET SOSPESO (PARETE DI CARTONGESSO / CARTONGESSO)

BÂTI-SUPPORT POUR BIDET SUSPENDU (MUR PLACOPLÂTRE / PLACOPLÂTRE)

ESTRUCTURA PARA BIDÉ SUSPENDIDO (PARED PANEL DE YESO / PANEL DE YESO)

C1.32

ESTRUTURA DE SUSPENSÃO PARA LAVATÓRIO (PAREDE TIJOLO)

WASHBASIN WALL-HUNG INSTALATION FRAME (BRICK WALL)

STAFFE DI FISSAGGIO PER LAVABO SOSPESO (PARETE DI MATONE)

BÂTI-SUPPORT POUR LAVABO SUSPENDU (MUR BRIQUE)

ESTRUCTURA PARA LAVABO SUSPENDIDO (PARED LADRILLO)

C1.34

ESTRUTURA DE SUSPENSÃO PARA LAVATÓRIO (PAREDE TIJOLO / PLADUR)

WASHBASIN WALL-HUNG INSTALATION FRAME (BRICK / PLASTERBOARD WALL)

STAFFE DI FISSAGGIO PER LAVABO SOSPESO (PARETE DI MATONE / CARTONGESSO)

BÂTI-SUPPORT POUR LAVABO SUSPENDU (MUR BRIQUE / PLACOPLÂTRE)

ESTRUCTURA PARA LAVABO SUSPENDIDO (PARED LADRILLO / PANEL DE YESO)

C1.36

ESTRUTURA DE SUSPENSÃO PARA LAVATÓRIO (PAREDE PLADUR / PLADUR)

WASHBASIN WALL-HUNG INSTALATION FRAME (PLASTERBOARD / PLASTERBOARD WALL)

STAFFE DI FISSAGGIO PER LAVABO SOSPESO (PARETE DI CARTONGESSO / CARTONGESSO)

BÂTI-SUPPORT POUR LAVABO SUSPENDU (MUR PLACOPLÂTRE / PLACOPLÂTRE)

ESTRUCTURA PARA LAVABO SUSPENDIDO (PARED PANEL DE YESO / PANEL DE YESO)

C1.44

ESTRUTURA DE SUSPENSÃO PARA URINOL (PAREDE TIJOLO / PLADUR)

URINAL WALL-HUNG INSTALLATION FRAME (BRICK / PLASTERBOARD WALL)

STAFFE DI FISSAGGIO PER ORINATOIO SOSPESO (PARETE DI MATONE / CARTONGESSO)

BÂTI-SUPPORT POUR URINOIR SUSPENDU (MUR BRIQUE / PLACOPLÂTRE)

ESTRUCTURA PARA URINARIO SUSPENDIDO (PARED LADRILLO / PANEL DE YESO)

C1.60

PROTECÇÃO ACÚSTICA PARA SANITA E BIDÉ

SOUNDPROOF PROTECTION FOR WC AND BIDET

PROTEZIONE INSONORIZZANTE PER WC E BIDET SOSPESI

PROTECTION DE INSONORISATION POUR WC ET BIDET

AMORTIGADOR DE RUIDO PARA WC Y BIDÉ

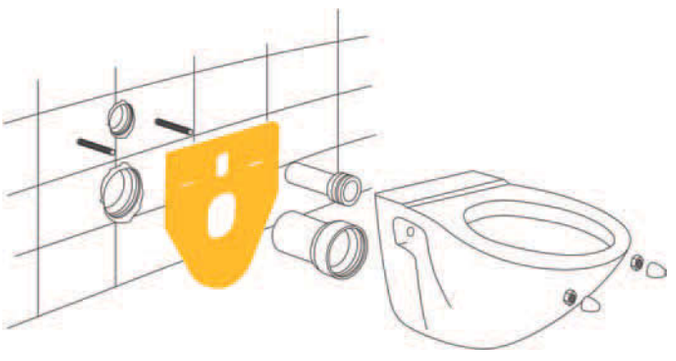

C1.62

FERRAGEM DE CISTERNA DE DUPLA DESCARGA

CISTERN MECHANISM WITH DUAL FLUSH

BATTERIA DI SCARICO DOPPIO FLUSSO

MÉCANISME DE RÉSERVOIR DE CHASSE DOUBLE

MECANISMO DE CISTERNA DE DESCARGA DOBLE

C1.50.01

PLACA DE COMANDO DUPLA DESCARGA CROMO

CHROME FINISH DUAL FLUSH WALL PLATE

PIASTRA AZIONAMENTO DOPPIO FLUSSO FINITURA CROMO

PLAQUE DE COMMANDE DOUBLE TOUCHE FINITION CHROMÉE

ESCUDO DESCARGA DOBLE ACABADO CROMO

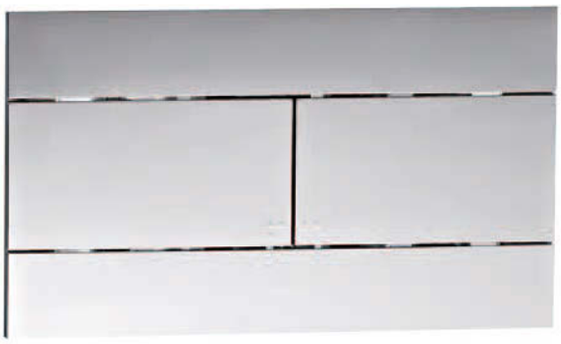

C1.52.01

PLACA DE COMANDO DUPLA DESCARGA CROMO

CHROME FINISH DUAL FLUSH WALL PLATE

PIASTRA AZIONAMENTO DOPPIO FLUSSO FINITURA CROMO

PLAQUE DE COMMANDE DOUBLE TOUCHE FINITION CHROMÉE

ESCUDO DESCARGA DOBLE ACABADO CROMO

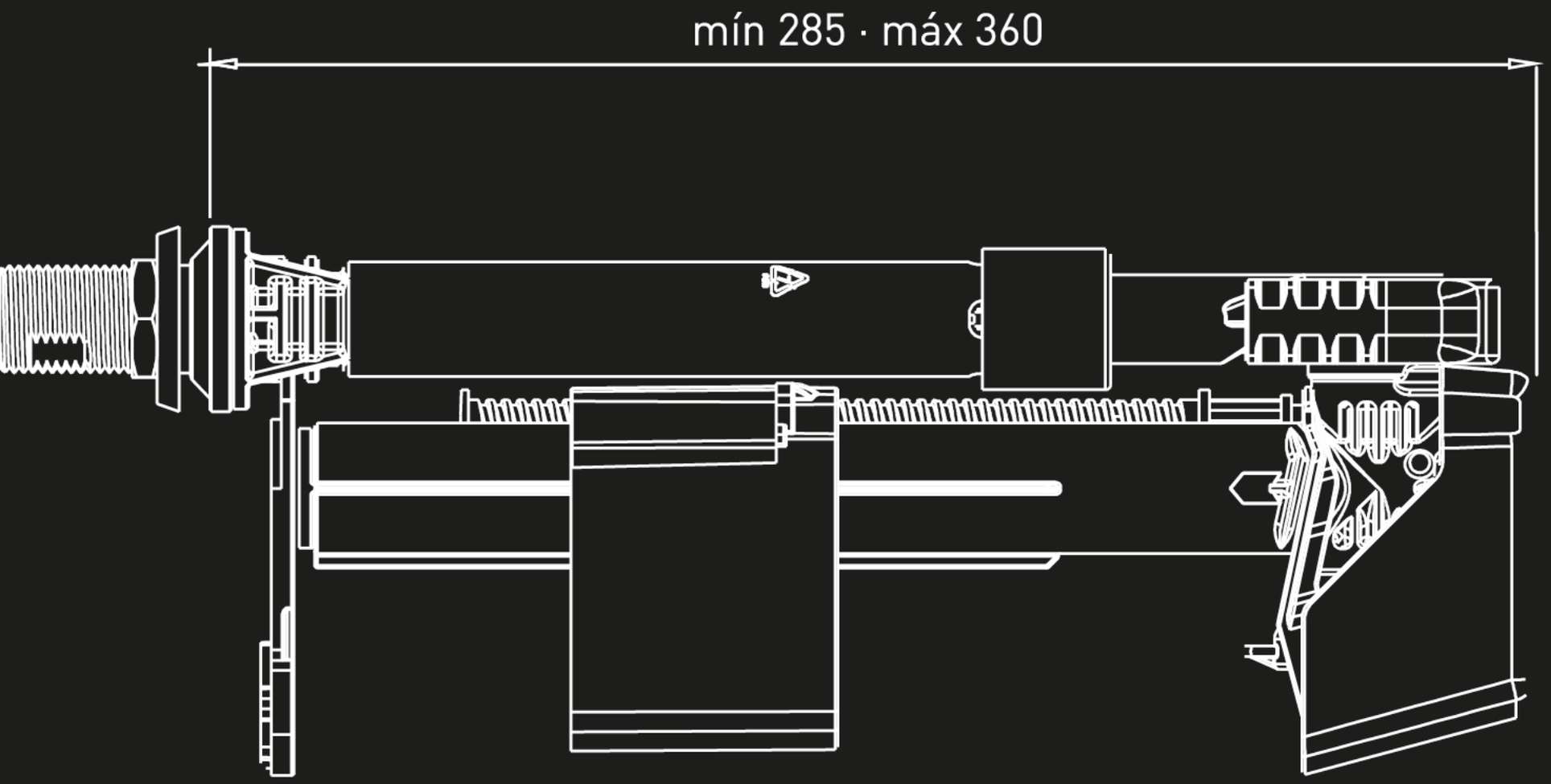
mín 285 · máx 360

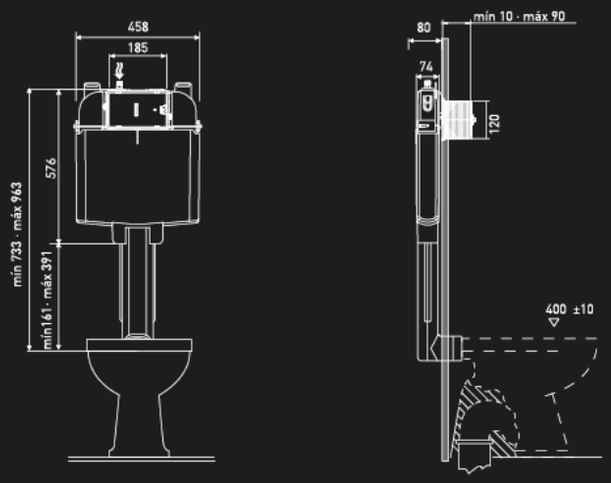

C1.10

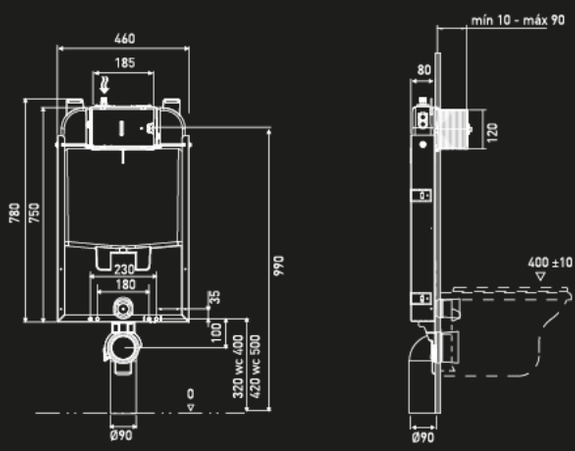

C1.12

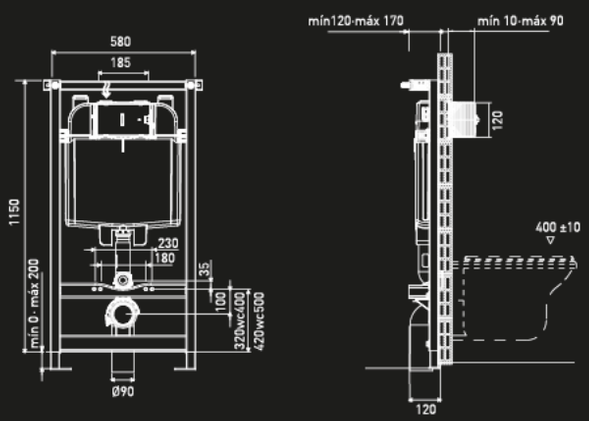

C1.14

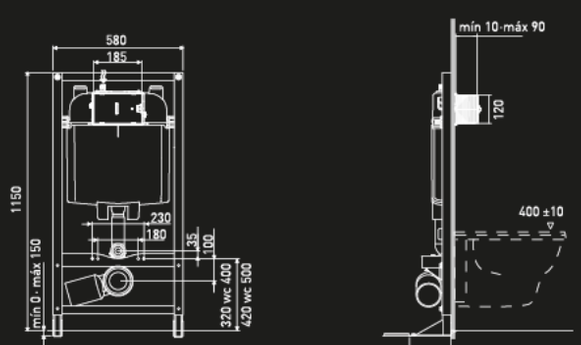

C1.16

C1.18

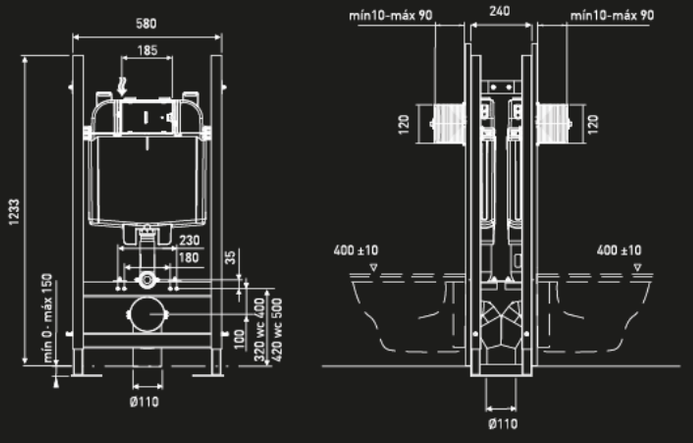

C1.20

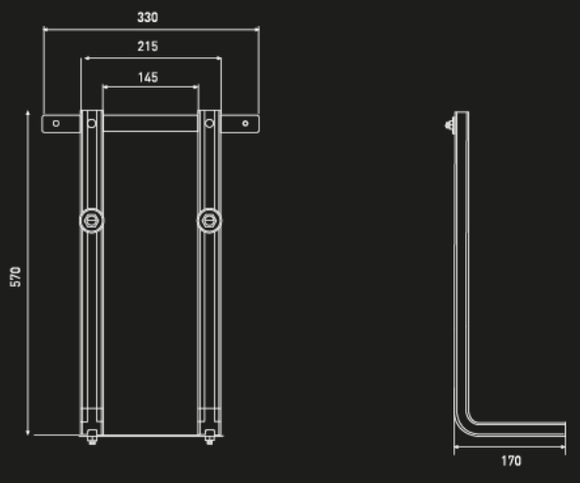

C1.22

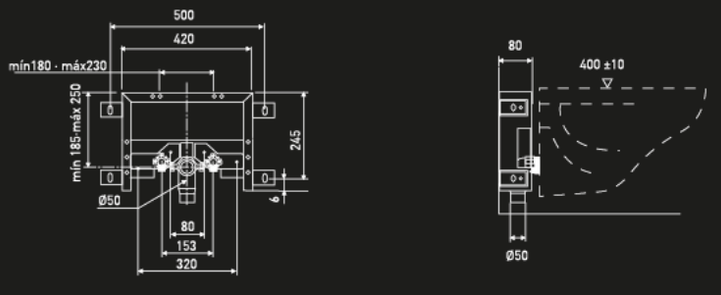

C1.24

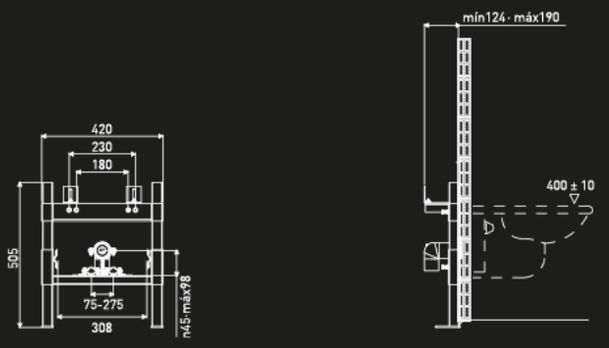

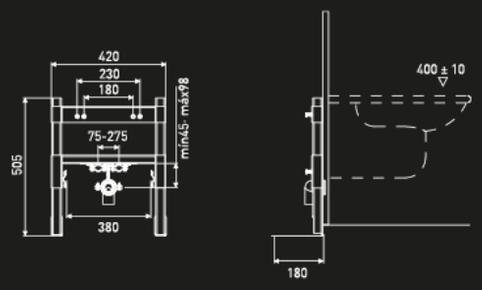

C1.26

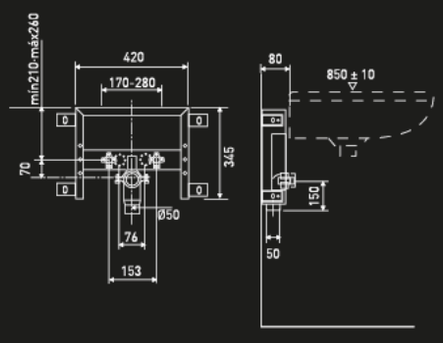

C1.32

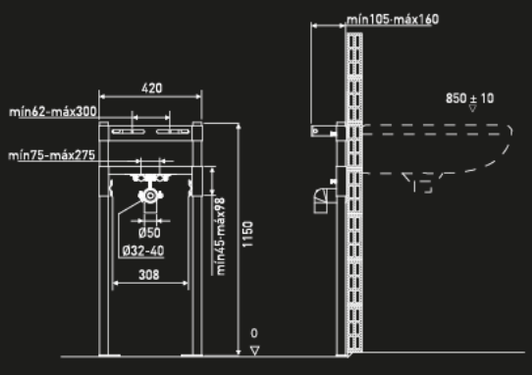

C1.34

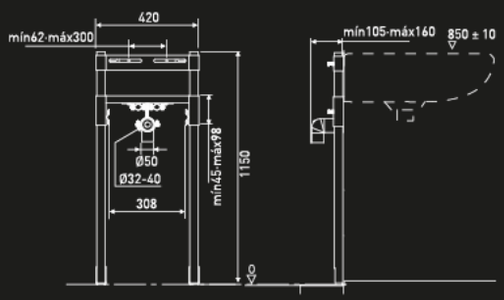

C1.36

C1.44

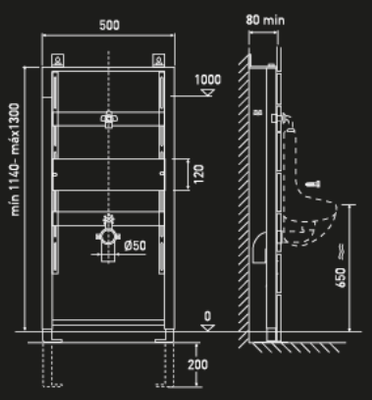

C1.60

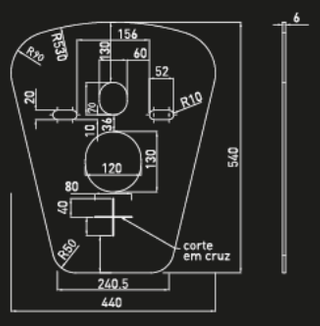

C1.62

INSTALAÇÃO LATERAL

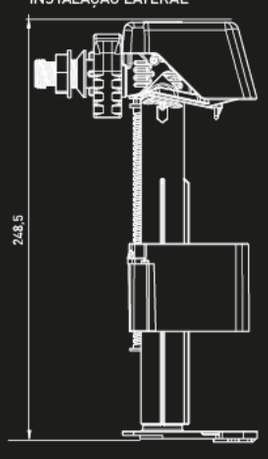

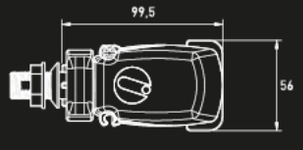

INSTALAÇÃO INFERIOR

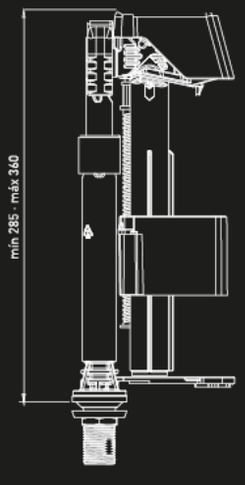

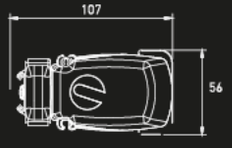

DUPLA DESCARGA

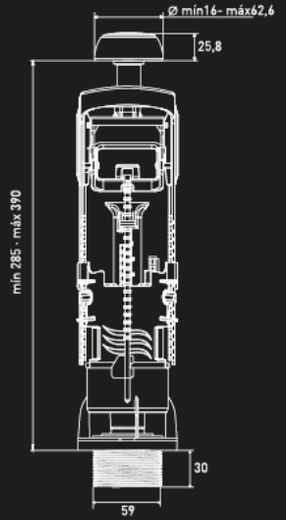

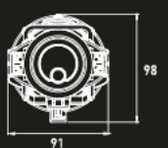

DISEÑO TÉCNICO CONCEPTION TECHNIQUE DISEGNO TECNICO TECHNICAL DRAWING DESENHO TÉCNICO

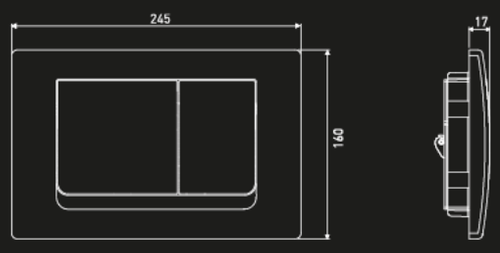

C1.50.01

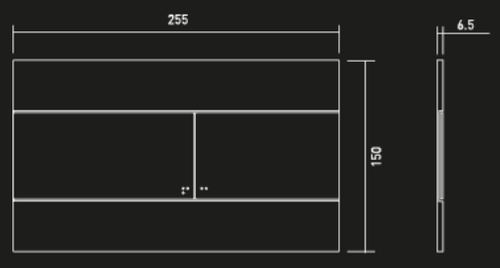

C1.52.01

FLUSH

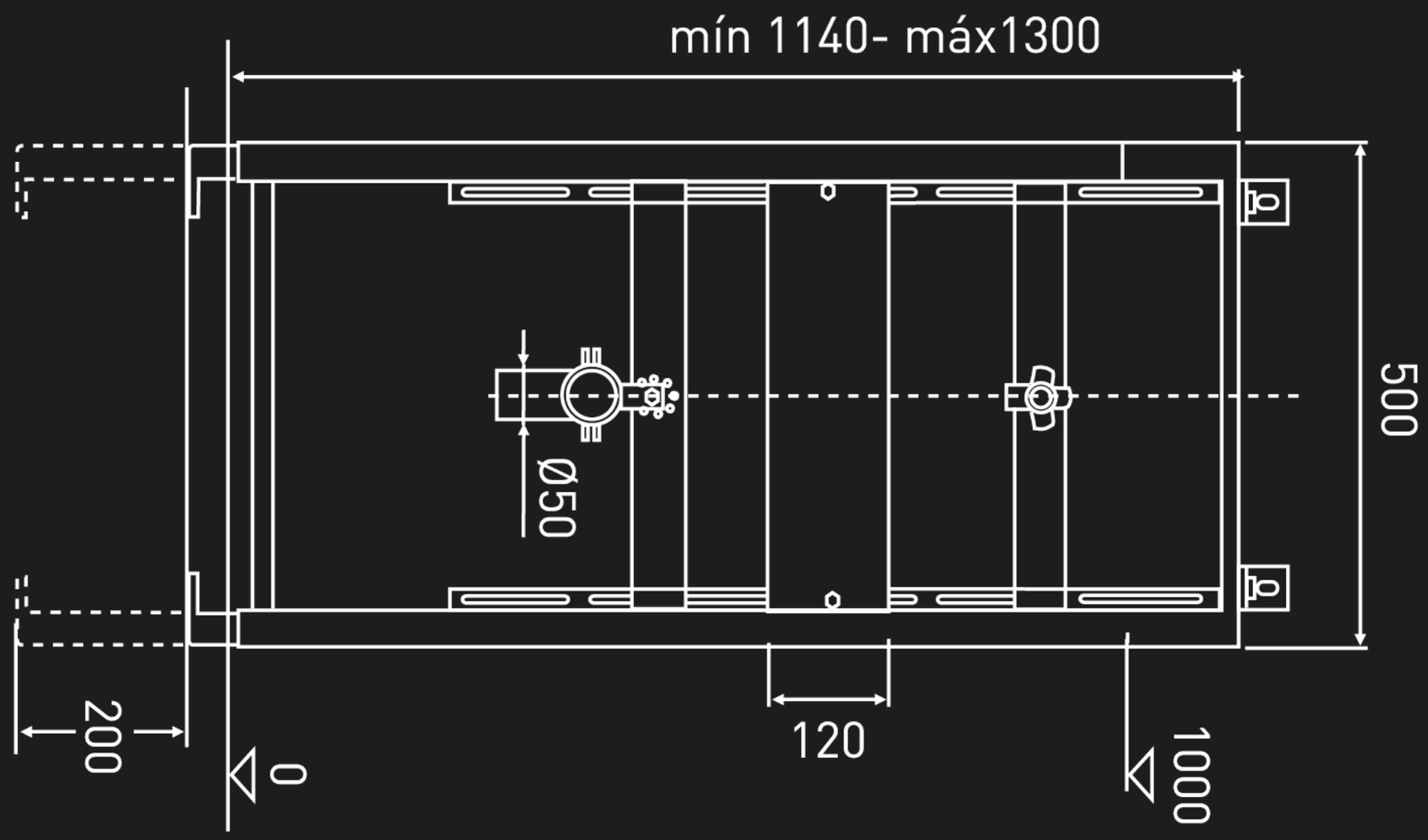
500
1000
120
Ø50
0
200
mín 1140- máx1300

	CARACTERÍSTICAS · CHARACTERISTICS CARATTERISTICHE · CARACTÉRISTIQUES · CARACTERÍSTICAS	**C1.**10	**C1.**12	**C1.**14	**C1.**16
PT EN IT FR ES	**DUPLA DESCARGA (ECONOMIA DE ÁGUA A 50%)** DUAL DISCHARGE (50% WATER SAVINGS) SCARICO DOPPIO (RISPARMIO DI ACQUA DI 50%) DÉCHARGE DOUBLE (ÉCONOMIE D'EAU DE 50%) DESCARGA DOBLE (AHORRO DE AGUA DE 50%)	●	●	●	●
PT EN IT FR ES	**ESPESSURA MM** THICKNESS MM SPESSORE MM ÉPAISSEUR MM ESPESOR MM	80	90		180
PT EN IT FR ES	**ESPESSURA REGULÁVEL** ADJUSTABLE THICKNESS SPESSORE REGOLABILE ÉPAISSEUR RÉGLABLE ESPESOR AJUSTABLE			●	
PT EN IT FR ES	**ESPESSURA REGULÁVEL (DE 80 A 120 MM)** ADJUSTABLE THICKNESS (80 TO 120 MM) SPESSORE REGOLABILE (80 A 120 MM) ÉPAISSEUR RÉGLABLE (80 À 120 MM) ESPESOR AJUSTABLE (80 A 120 MM)				
PT EN IT FR ES	**ESPESSURA REGULÁVEL (DE 80 A 190 MM)** ADJUSTABLE THICKNESS (80 TO 190 MM) SPESSORE REGOLABILE (80 A 190 MM) ÉPAISSEUR RÉGLABLE (80 À 190 MM) ESPESOR AJUSTABLE (80 A 190 MM)				
PT EN IT FR ES	**ESPESSURA REGULÁVEL (DE 125 A 190 MM)** ADJUSTABLE THICKNESS (125 TO 190 MM) SPESSORE REGOLABILE (125 A 190 MM) ÉPAISSEUR RÉGLABLE (125 À 190 MM) ESPESOR AJUSTABLE (125 A 190 MM)				
PT EN IT FR ES	**REVESTIMENTO EM POLIESTIRENO EXPANDIDO** EXPANDED POLYSTYRENE COATING RIVESTIMENTO DI POLISTIROLO ESPANSO COUVERTURE EN POLYSTYRÈNE ÉTENDU REVESTIMIENTO EN POLIESTIRENO EXPANDIDO			●	●
PT EN IT FR ES	**REVESTIMENTO EM POLIESTIRENO EXPANDIDO E REDE** EXPANDED POLYSTYRENE COATING AND NET RIVESTIMENTO DI POLISTIROLO ESPANSO E RETE COUVERTURE EN POLYSTYRÈNE ÉTENDU ET RÉSEAU REVESTIMIENTO EN POLIESTIRENO EXPANDIDO Y RED	●	●		
PT EN IT FR ES	**INCLUI TUBO DE DESCARGA Ø56/40-44 MM** WITH Ø56/44 MM WASTEPIPE CON TUBO DI SCARICO Ø56/40-44 MM AVEC TUBE DE DÉCHARGE Ø56/40-44 MM CON TUBO DE DESCARGA Ø56/40-44 MM	●			
PT EN IT FR ES	**INCLUI CURVA DE Ø32/40 MM** WITH Ø32/40 MM CURVE CON CURVA DI Ø32/40 MM AVEC COURBE DE Ø32/40 MM CON CURVA DE Ø32/40 MM				
PT EN IT FR ES	**TORNEIRA DE BÓIA SILENCIOSA (NF CLASSE 1)** SILENT BUOY TAP (NF CLASS 1) RUBINETTO DI BOA SILENZIOSA (NF CLASSE 1) ROBINET DE BOUÉE SILENCIEUSE (NF CLASSE 1) GRIFO DE BOYA SILENCIOSA (NF CLASSE 1)	●	●	●	●
PT EN IT FR ES	**FÁCIL INSTALAÇÃO** EASY TO INSTALL INSTALLAZIONE FACILE INSTALLATION FACILE INSTALACIÓN FÁCIL				
PT EN IT FR ES	**FÁCIL INSTALAÇÃO E MANUTENÇÃO** EASY TO INSTALL AND MAINTAIN INSTALLAZIONE E MANUTENZIONE FACILE INSTALLATION ET ENTRETIEN FACILE INSTALACIÓN Y MANTENIMIENTO FÁCIL	●	●	●	●
PT EN IT FR ES	**CONFORME AS NORMAS DIN 19542 E KIWA** IN ACCORDANCE WITH THE STANDARDS DIN 19542 AND KIWA IN CONFORMITÀ ALLE NORME DIN 19542 E KIWA CONFORMÉMENT LES NORMES DIN 19542 ET KIWA DE ACUERDO CON LAS NORMAS DIN 19542 Y KIWA		●	●	●
PT EN IT FR ES	**CONFORME AS NORMAS UNI 8949/2 E UNI 8950/2** IN ACCORDANCE WITH THE STANDARDS UNI 8949/2 AND UNI 8950/2 IN CONFORMITÀ ALLE NORME UNI 8949/2 E UNI 8950/2 CONFORMÉMENT LES NORMES UNI 8949/2 ET UNI 8950/2 DE ACUERDO CON LAS NORMAS UNI 8949/2 Y UNI 8950/2				
PT EN IT FR ES	**INCLUI TUBO DE DESCARGA Ø56/44 MM E CURVA TÉCNICA DE 90 MM** WITH Ø56/44 MM WASTEPIPE AND 90 MM TECHNICAL CURVE CON TUBO DI SCARICO Ø56/44 MM E CURVA TECNICA DI 90 MM AVEC TUBE DE DÉCHARGE Ø56/44 MM ET COURBE TÉCHNIQUE DE 90 MM CON TUBO DE DESCARGA Ø56/44 MM Y CURVA TÉCNICA DE 90 MM		●	●	●

C1.18	C1.20	C1.22	C1.24	C1.26	C1.32	C1.34	C1.36	C1.44	C1.60	C1.62	C1.50	C1.52
●											●	●
240				180								
		●			●							
						●						
			●									
●												
		●		●	●	●		63-50				
●												
	●	●	●	●	●	●	●	●	●			
●										●	●	●
	●											
saída 110												

	CARACTERÍSTICAS · CHARACTERISTICS CARATTERISTICHE · CARACTÉRISTIQUES · CARACTERÍSTICAS	**C1.**10	**C1.**12	**C1.**14	**C1.**16
PT EN IT FR ES	**CURVA TÉCNICA REGULÁVEL EM PROFUNDIDADE** ADJUSTABLE DEPTH TECHNICAL CURVE CURVA TECNICA REGOLABILE IN PROFONDITÁ COURBE TÉCHNIQUE RÉGLABLE EN PROFONDEUR CURVA TÉCNICA DE PROFUNDIDAD AJUSTABLE			●	●
PT EN IT FR ES	**ESTRUTURA METÁLICA GALVANIZADA PARA ENCASTRAR EM PAREDE RESISTENTE** GALVANIZED METAL STRUCTURE BUILT-IN RESISTENT WALL STRUTTURA IN METALLO ZINCATO INCASSA IN PARETE RESISTENTE STRUCTURE DE MÉTAL GALVANISÉ ENCASTRÉ EN MUR RÉSISTANT ESTRUCTURA METALICA GALVANIZADA EMPOTRADA EN PARED RESISTENTE		●		
PT EN IT FR ES	**ESTRUTURA METÁLICA GALVANIZADA DE FIXAÇÃO AO CHÃO E À PAREDE** FLOOR AND WALL GALVANIZED METAL STRUCTURE STRUTTURA IN METALLO ZINCATO DI PAVIMENTO E PARETE STRUCTURE DE MÉTAL GALVANISÉ DE SOL ET MUR ESTRUCTURA METALICA GALVANIZADA DE SUELO Y PARED			●	
PT EN IT FR ES	**ESTRUTURA METÁLICA GALVANIZADA, AUTOPORTANTE, DE FIXAÇÃO AO CHÃO** FLOOR FREESTANDING GALVANIZED METAL STRUCTURE STRUTTURA IN METALLO ZINCATO FREESTANDING DI PAVIMENTO STRUCTURE DE MÉTAL GALVANISÉ AUTOPORTANTE DE SOL ESTRUCTURA METALICA GALVANIZADA INDEPENDIENTE DE SUELO				●
PT EN IT FR ES	**ESTRUTURA METÁLICA GALVANIZADA E PINTADA, AUTOPORTANTE, DE FIXAÇÃO AO CHÃO** FLOOR FREESTANDING PAINTED GALVANIZED METAL STRUCTURE STRUTTURA IN METALLO ZINCATO E DIPINTO FREESTANDING DI PAVIMENTO STRUCTURE DE MÉTAL GALVANISÉ ET PEINTÉ AUTOPORTANTE DE SOL ESTRUCTURA METALICA GALVANIZADA Y PINTADA INDEPENDIENTE DE SUELO				
PT EN IT FR ES	**ALTURA REGULÁVEL** ADJUSTABLE HEIGHT ALTEZZA REGOLABILE HAUTEUR RÉGLABLE ALTURA AJUSTABLE				
PT EN IT FR ES	**ALTURA REGULÁVEL (DE 0 A 150 MM)** ADJUSTABLE HEIGHT (0 TO 150 MM) ALTEZZA REGOLABILE (0 A 150 MM) HAUTEUR RÉGLABLE (0 À 150 MM) ALTURA AJUSTABLE (0 A 150 MM)				●
PT EN IT FR ES	**ALTURA REGULÁVEL (DE 0 A 200 MM)** ADJUSTABLE HEIGHT (0 TO 200 MM) ALTEZZA REGOLABILE (0 A 200 MM) HAUTEUR RÉGLABLE (0 À 200 MM) ALTURA AJUSTABLE (0 A 200 MM)			●	
PT EN IT FR ES	**ALTURA REGULÁVEL DA PLACA DE SUPORTE DE TUBOS DE LIGAÇÃO** ADJUSTABLE HEIGHT OF THE CONNECTING TUBES SUPPORT PLATE ALTEZZA REGOLABILE DELLA PIASTRA DI SUPORTO DEI TUBI DI COLLEGAMENTO HAUTEUR RÉGLABLE DE LA PLAQUE DE SUPPORT DES TUBES DE LIAISON ALTURA AJUSTABLE DE LA PLACA DE APOYO DE TUBOS DE CONEXIÓN				
PT EN IT FR ES	**SISTEMA DE FIXAÇÃO RÁPIDA** QUICK FIXING SYSTEM SISTEMA DI FISSAGIO RAPIDO SYSTÈME DE FIXATION RAPIDE SISTEMA DE FIJACIÓN RÁPIDA			●	
PT EN IT FR ES	**2 CISTERNAS** 2 CISTERNS 2 CASSETTI 2 RÉSERVOIRS 2 CISTERNAS				
PT EN IT FR ES	**INCLUI UNIÕES DE G 1/2''** WITH 1/2'' G UNIONS CON UNIONI DI G 1/2'' AVEC UNIONS DE G 1/2'' CON UNIONES DE G 1/2''				
PT EN IT FR ES	**TORNEIRA DE BÓIA SILENCIOSA (NF CLASSE 1) COM ENTRADA INFERIOR A 3/8''** SILENT BUOY TAP (NF CLASS 1) WITH ENTRY INFERIOR TO 3/8'' RUBINETTO DI BOA SILENZIOSA (NF CLASSE 1) CON ENTRATA INFERIORE A 3/8'' ROBINET DE BOUÉE SILENCIEUSE (NF CLASSE 1) AVEC ENTRÉE INFÉRIEURE A3/8'' GRIFO DE BOYA SILENCIOSA (NF CLASSE 1) CON ENTRADA INFERIOR A 3/8''				
PT EN IT FR ES	**VÁLVULA DE DUPLA DESCARGA COM BOTÃO DE ACABAMENTO CROMO** DUAL DISCHARGE VALVE WITH CHROME FINISH BUTTON VALVOLA DI SCARICO DOPPIO CON BUTTONE FINITURA CROMO VANNE DE DÉCHARGE DOUBLE AVEC BOUTON FINITION CHROMÉE VÁLVULA DE DESCARGA DOBLE CON BUTÓN ACABADO CROMO				
PT EN IT FR ES	**PLACA DE COMANDO DE DUPLA DESCARGA** DUAL DISCHARGE WALL PLATE PIASTRA AZIONAMENTO SCARICO DOPPIO PLAQUE DE COMMANDE DÉCHARGE DOUBLE ESCUDO DESCARGA DOBLE				
PT EN IT FR ES	**ACABAMENTO CROMO** CHROME FINISH FINITURA CROMO FINITION CHROMÉE ACABADO CROMO				

C1.18	C1.20	C1.22	C1.24	C1.26	C1.32	C1.34	C1.36	C1.44	C1.60	C1.62	C1.50	C1.52
		●			●							
	●		●			●		●				
				●								
●												
	●		●									
●												
								●				
		●		●	●	●		●				
●												
		●			●							
										●		
										●		
											●	●
											●	●

waterevolution.net

R. José Martins Maia, 45 • 4486-854 Vilar do Pinheiro
Tel.: +351 220 028 250 - Fax: +351 220 028 279
www.waterevolution.net • evolution@azevedos-sa.com

COMPETE
PROGRAMA OPERACIONAL FACTORES DE COMPETITIVIDADE

QREN
QUADRO DE REFERÊNCIA ESTRATÉGICO NACIONAL
PORTUGAL.2007.2013

UNIÃO EUROPEIA
Fundo Europeu de Desenvolvimento Regional